KVT-EMC シールドクランプ付きブラケット

ケーブルグランドのEMCシールド用

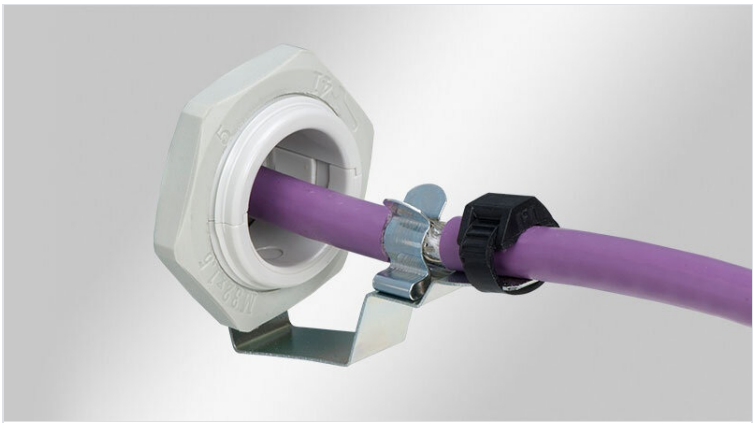

KVT-EMVブラケットは、分割式ケーブルグランドKVT・KVT-ER・QVTと合わせて使用し、個々のケーブルシールドをアース電位に接続することができます。放電は、板金壁・筐体壁・アースストラップを介して行うことができます。

この機能により、ケーブルの歪みも同時に解消されます。

KVT-EMV-32には、9極のSUB-Dプラグは挿入できません。

仕様

材質	薄板鋼、亜鉛メッキ
特性	耐震
取付型式	ロックナット取付け

特□とメリット

- 非常に簡単なアッセンブリ
- ケーブルシールドの最適な接触
- シールド接触とストレインリリーフの分離
- 後から組付け可能
- アースストラップまたはPE導体用の追加レセプタクル（M5取付穴）
- EMCケーブルグランドの代わりにコネクタ付きケーブルにも対応

製品タイプとサイズ

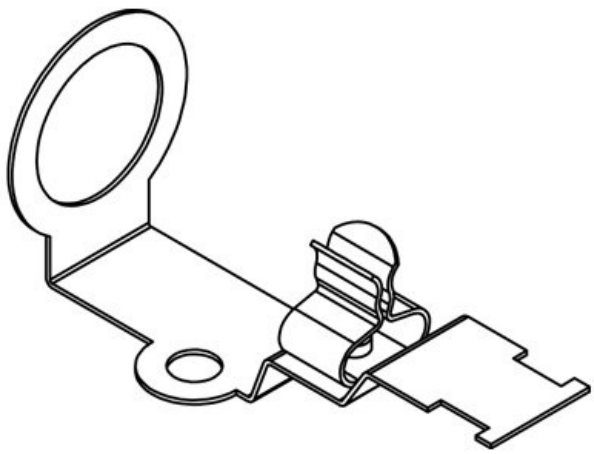

部品番号	**37187.1**	シールド部 最大径	**3 mm**
EAN	**4251269329005**	長さ	**58,5 mm**
梱包単位	**5**	ストレンリリーフ	はい
シールドクランプ数	**1**	幅	**23 mm**
シールドクランプタイプ	**SKL**	高さ	**26,7 mm**
ケーブル数	**1**	穴サイズ	**M16**
シールド部 最小径	**1,5 mm**	適合製品	**QVT 16**

部品番号	**37187.2**	シールド部 最大径	**6 mm**
EAN	**4251269329012**	長さ	**58,5 mm**
梱包単位	**5**	ストレンリリーフ	はい
シールドクランプ数	**1**	幅	**23 mm**
シールドクランプタイプ	**SKL**	高さ	**26,7 mm**
ケーブル数	**1**	穴サイズ	**M16**
シールド部 最小径	**3 mm**	適合製品	**QVT 16**

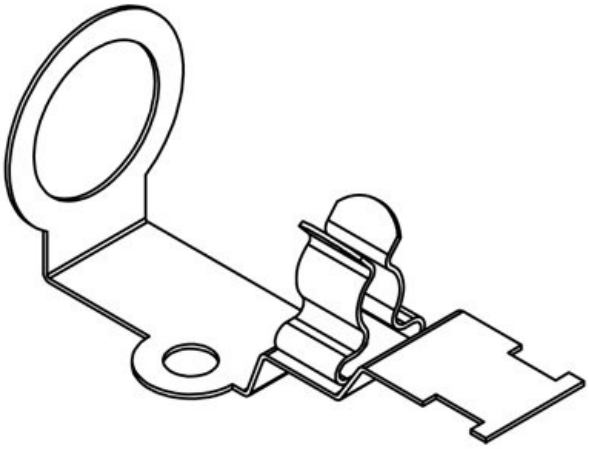

部品番号	**37187.3**	シールド部 最大径	**8 mm**
EAN	**4251269329029**	長さ	**58,5 mm**
梱包単位	**5**	ストレンリリーフ	はい
シールドクランプ数	**1**	幅	**23 mm**
シールドクランプタイプ	**SKL**	高さ	**26,7 mm**
ケーブル数	**1**	穴サイズ	**M16**
シールド部 最小径	**6 mm**	適合製品	**QVT 16**

部品番号	**37187.4**	シールド部 最大径	**11 mm**
EAN	**4251269329036**	長さ	**58,5 mm**
梱包単位	**5**	ストレンリリーフ	はい
シールドクランプ数	**1**	幅	**23 mm**
シールドクランプタイプ	**SKL**	高さ	**26,7 mm**
ケーブル数	**1**	穴サイズ	**M16**
シールド部 最小径	**8 mm**	適合製品	**QVT 16**

部品番号	**37190.1**	シールド部 最大径	**3 mm**
EAN	**4251269335983**	長さ	**58,9 mm**
梱包単位	**5**	ストレンリリーフ	はい
シールドクランプ数	**1**	幅	**27 mm**
シールドクランプタイプ	**SKL**	高さ	**31 mm**
ケーブル数	**1**	穴サイズ	**M20**
シールド部 最小径	**1,5 mm**	適合製品	**KVT 20, QVT 20**

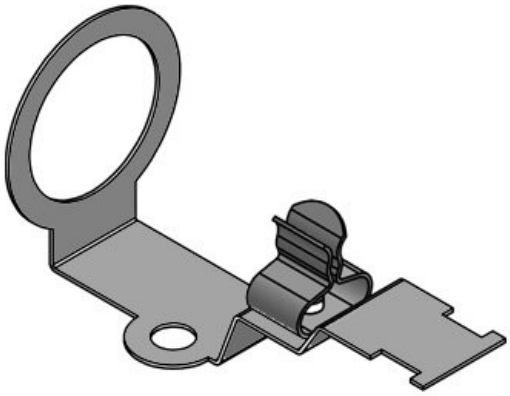

部品番号	**37190.2**	シールド部 最大径	**6 mm**
EAN	**4251269335990**	長さ	**58,9 mm**
梱包単位	**5**	ストレンリリーフ	はい
シールドクランプ数	**1**	幅	**27 mm**
シールドクランプタイプ	**SKL**	高さ	**31 mm**
ケーブル数	**1**	穴サイズ	**M20**
シールド部 最小径	**3 mm**	適合製品	**KVT 20, QVT 20**

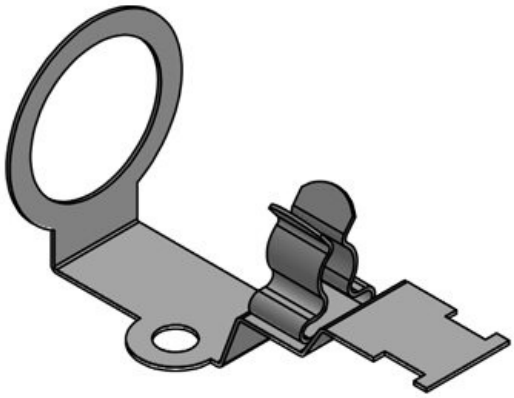

部品番号	**37190.3**	シールド部 最大径	**8 mm**
EAN	**4251269336003**	長さ	**58,9 mm**
梱包単位	**5**	ストレンリリーフ	はい
シールドクランプ数	**1**	幅	**27 mm**
シールドクランプタイプ	**SKL**	高さ	**31 mm**
ケーブル数	**1**	穴サイズ	**M20**
シールド部 最小径	**6 mm**	適合製品	**KVT 20, QVT 20**

部品番号	**37190.4**	シールド部 最大径	**11 mm**
EAN	**4251269336010**	長さ	**58,9 mm**
梱包単位	**5**	ストレンリリーフ	はい
シールドクランプ数	**1**	幅	**27 mm**
シールドクランプタイプ	**SKL**	高さ	**31 mm**
ケーブル数	**1**	穴サイズ	**M20**
シールド部 最小径	**8 mm**	適合製品	**KVT 20, QVT 20**

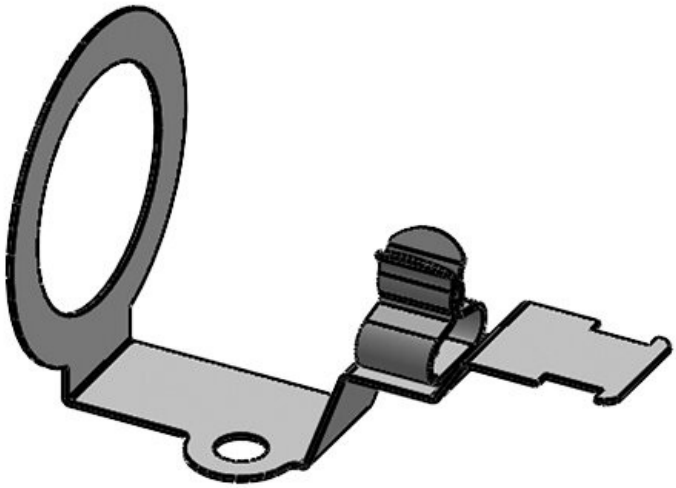

部品番号	**37180.1**	シールド部 最大径	**3 mm**
EAN	**4251269305283**	長さ	**60 mm**
梱包単位	**5**	ストレンリリーフ	はい
シールドクランプ数	**1**	幅	**36 mm**
シールドクランプタイプ	**SKL**	高さ	**39 mm**
ケーブル数	**1**	穴サイズ	**M25**
シールド部 最小径	**1,5 mm**	適合製品	**KVT-ER 25, KVT 25, QVT 25, KEL-DPF 25, KEL-SCDP-TR 25**

部品番号	**37180.2**	シールド部 最大径	**6 mm**
EAN	**4251269305290**	長さ	**60 mm**
梱包単位	**5**	ストレンリリーフ	はい
シールドクランプ数	**1**	幅	**36 mm**
シールドクランプタイプ	**SKL**	高さ	**39 mm**
ケーブル数	**1**	穴サイズ	**M25**
シールド部 最小径	**3 mm**	適合製品	**KVT-ER 25, KVT 25, QVT 25, KEL-DPF 25, KEL-SCDP-TR 25**

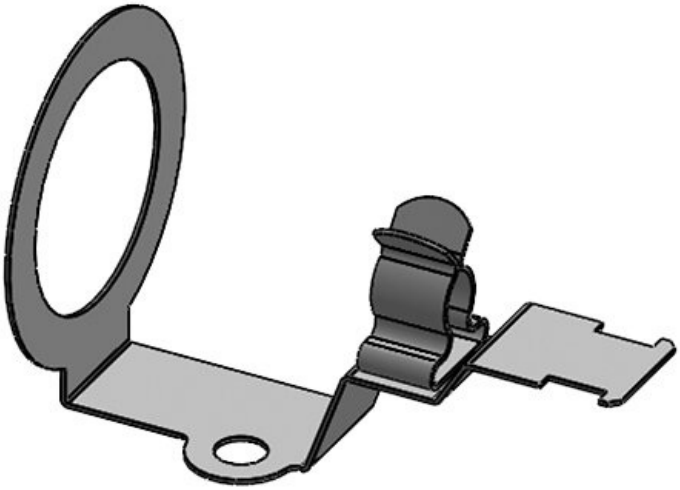

部品番号	**37180.3**	シールド部 最大径	**8 mm**
EAN	**4251269305306**	長さ	**60 mm**
梱包単位	**5**	ストレンリリーフ	はい
シールドクランプ数	**1**	幅	**36 mm**
シールドクランプタイプ	**SKL**	高さ	**39 mm**
ケーブル数	**1**	穴サイズ	**M25**
シールド部 最小径	**6 mm**	適合製品	**KVT-ER 25, KVT 25, QVT 25, KEL-DPF 25, KEL-SCDP-TR 25**

部品番号	**37180.4**	シールド部 最大径	**11 mm**
EAN	**4251269305313**	長さ	**60 mm**
梱包単位	**5**	ストレンリリーフ	はい
シールドクランプ数	**1**	幅	**36 mm**
シールドクランプタイプ	**SKL**	高さ	**39 mm**
ケーブル数	**1**	穴サイズ	**M25**
シールド部 最小径	**8 mm**	適合製品	**KVT-ER 25, KVT 25, QVT 25, KEL-DPF 25, KEL-SCDP-TR 25**

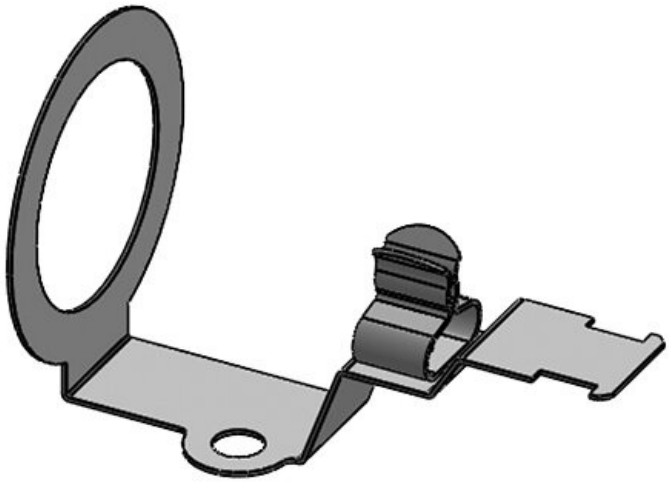

部品番号	**37181.1**	シールド部 最大径	**3 mm**
EAN	**4251269305320**	長さ	**60 mm**
梱包単位	**5**	ストレンリリーフ	はい
シールドクランプ数	**1**	幅	**43 mm**
シールドクランプタイプ	**SKL**	高さ	**48 mm**
ケーブル数	**1**	穴サイズ	**M32**
シールド部 最小径	**1,5 mm**	適合製品	**KVT-ER 32, KVT 32, KVT 32-W90, QVT 32, KEL-BES-S 32**

部品番号	**37181.2**	シールド部 最大径	**6 mm**
EAN	**4251269305337**	長さ	**60 mm**
梱包単位	**5**	ストレンリリーフ	はい
シールドクランプ数	**1**	幅	**43 mm**
シールドクランプタイプ	**SKL**	高さ	**48 mm**
ケーブル数	**1**	穴サイズ	**M32**
シールド部 最小径	**3 mm**	適合製品	**KVT-ER 32, KVT 32, KVT 32-W90, QVT 32, KEL-DPF 32, KEL-BES-S 32**

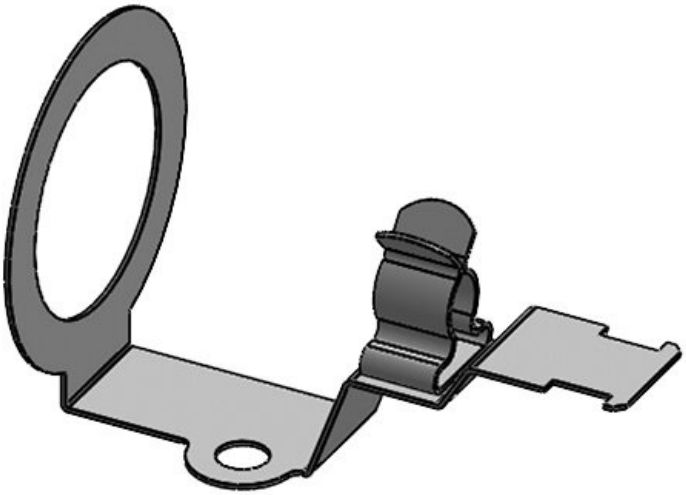

部品番号	**37181.3**	シールド部 最大径	**8 mm**
EAN	**4251269305344**	長さ	**60 mm**
梱包単位	**5**	ストレンリリーフ	はい
シールドクランプ数	**1**	幅	**43 mm**
シールドクランプタイプ	**SKL**	高さ	**48 mm**
ケーブル数	**1**	穴サイズ	**M32**
シールド部 最小径	**6 mm**	適合製品	**KVT-ER 32, KVT 32, KVT 32-W90, QVT 32, KEL-DPF 32, KEL-BES-S 32**

部品番号	**37181.4**	シールド部 最大径	**11 mm**
EAN	**4251269305351**	長さ	**60 mm**
梱包単位	**5**	ストレンリリーフ	はい
シールドクランプ数	**1**	幅	**43 mm**
シールドクランプタイプ	**SKL**	高さ	**48 mm**
ケーブル数	**1**	穴サイズ	**M32**
シールド部 最小径	**8 mm**	適合製品	**KVT-ER 32, KVT 32, KVT 32-W90, QVT 32, KEL-DPF 32, KEL-BES-S 32**

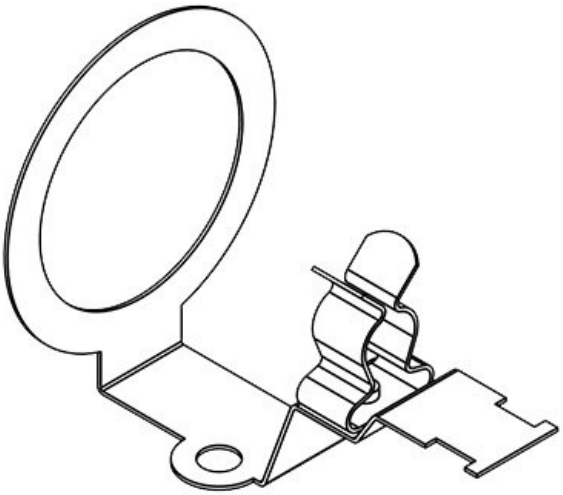

icotek®
smart cable management